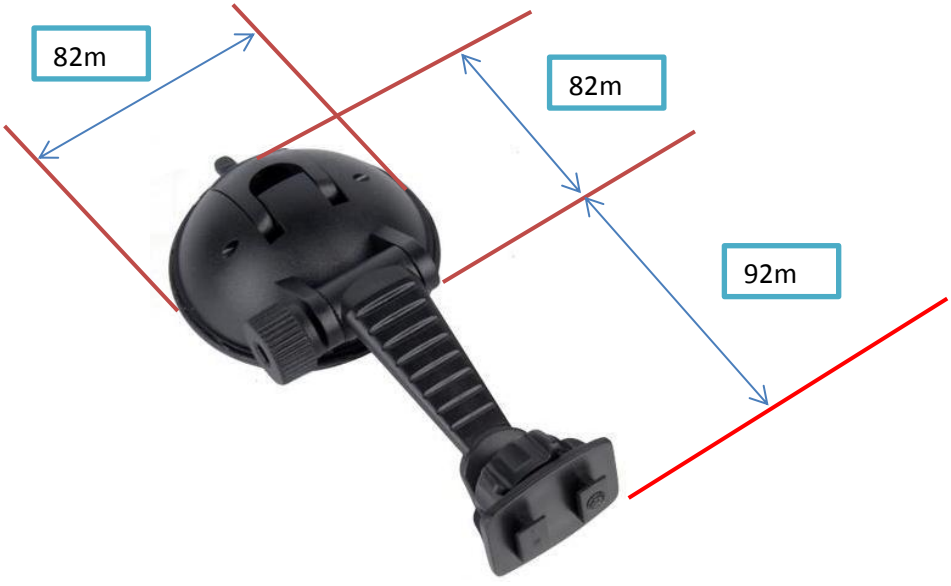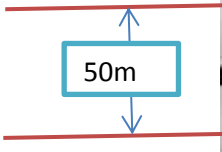MG178 (ベース　CM078－SBH）　寸法概要